ART. ST45/2/1L
RIDUZIONE PROLUNGATA CONO MORSE

PER IL MONTAGGIO DI UTENSILI CON GAMBO CONICO MORSE.

€19,50

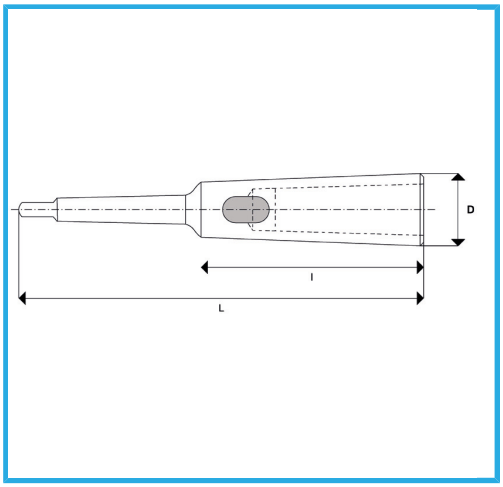

CM Esterno	2
CM Interno	1
L	160 mm
l	85 mm
D	20 mm
Peso lordo	0,27 kg
Dimensioni imballo	170 x 30 x 30 h mm
Codice EAN	8012667349585

Scatola

Temprato

Acciaio

Rettificato

2187