# ART. E011/M120X150

## *JUEGO METRICO DE REPARACION ROSCAS F-COIL*

INDICADO PARA LA REGENERACIÓN DE ROSCAS O PARA OBTENER ROSCADOS MUY RESISTENTES EN MATERIALES BLANDOS.

**€44,70**

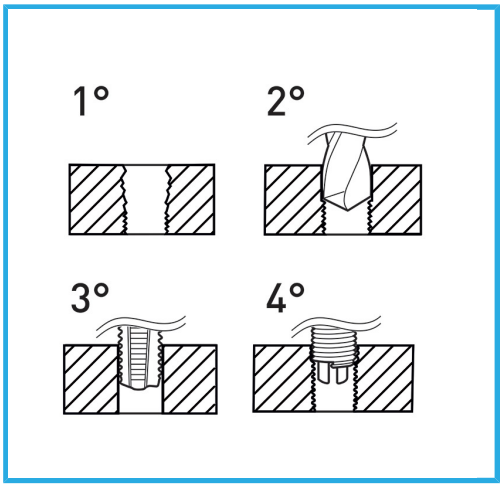


| | |
|---|---|
| **Dimensiones** | M 12 x 1,5 |
| **Broca** | Ø 12,4 mm |
| **Machos STI** | E011/M120X150M |
| **Utensilio para insertar** | E011/U15 |
| **Herr. rompe arrastre** | E011/A15 |
| **Cantidad de insertos** | 10 |
| **Peso bruto** | 0,67 kg |
| **Dimensiones de embalaje** | 170x130x40 h mm |
| **Codigo de barras** | 8012667364779 |

Colgante

HSS -

INOX -