ART. E011/M070X100

METRISCHER GEWINDEREPARATURSATZ F-COIL

GEEIGNET ZUR GEWINDEREGENERATION ODER UM SEHR WIDERSTANDSFÄHIGES GEWINDESCHNEIDEN IN WEICHE MATERIALIEN ZU ERHALTEN.

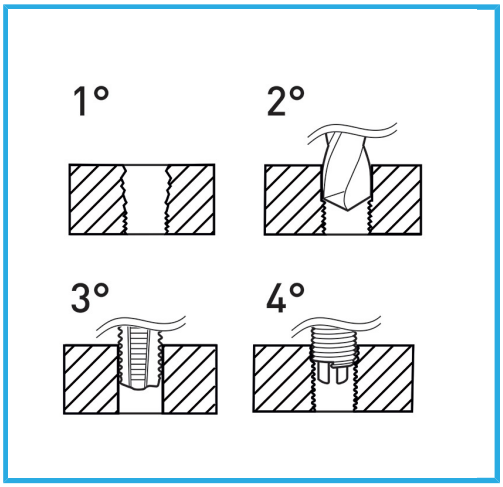

Abmessungen	M 7 x 1,0
Bohrer	Ø 7,3 mm
Gewindebohrer STI	E011/M070X100M
Montagewerkzeug	E011/U10 g
Brechwerkzeug	E011/A11 g
Anzahl der Einsätze	20
Bruttogewicht	0,42 kg
Verpackungsmaße	175x130x40 h mm
EAN-Code	8012667363802

Aufhängbar

HSS -

INOX -