ART. E011/UNC7/16

KIT RIPARAZIONE FILETTI UNC F-COIL

ADATTI PER LA RIGENERAZIONE DELLE FILETTATURE O PER OTTENERE DELLE MASCHIATURE MOLTO RESISTENTI IN MATERIALI TENERI.

€45,70

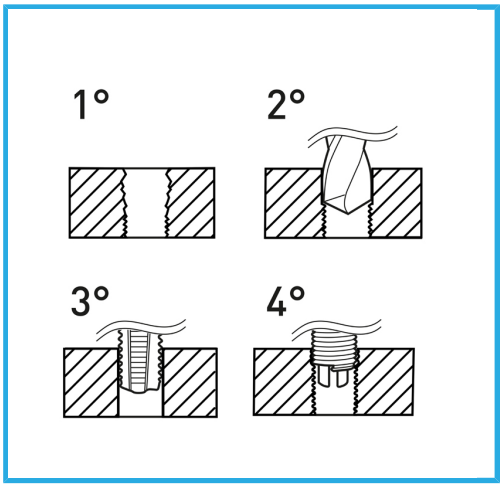

Filetto	7/16" x 14
Punte	Ø 11,6 mm
Maschi STI	E011/UNC7/16M
Utensile montaggio	E011/U14
Attrezzo rottura	E011/A14
Inserti filettati	E010/UNC7/16E15
Quantità inserti	10
Dimensioni imballo	170x130x40 h mm
Peso lordo	0,58 kg
Codice EAN	8012667368579

Append.

HSS -

INOX -