ART. P035/12
DIAMANTBOHRER

DER DÜNNWANDIGE DIAMANTKERN GARANTIERT GRATFREIE SCHNITTE. DIESE FUNKTION ERLEICHTERT BOHRARBEITEN AUF HART VERLEGTEN...

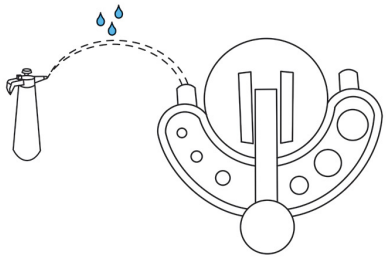

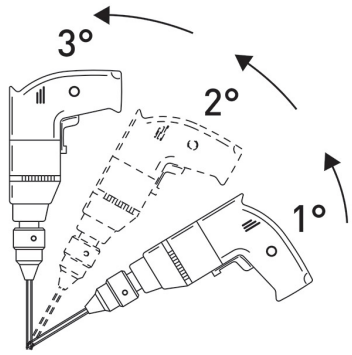

Maß	Ø 12 mm
Schaft	Ø 6 mm
Gesamtlänge	65 mm
Diamanthöhe	5 mm
Stift	60/80
Verpackungsmaße	31 x 114 x 31 h mm
Bruttogewicht	0,02 kg
EAN-Code	8012667355999

Aufhängbar